Rolf

CONFORMITÉ SANITAIRE

GARANTIE

Référence : **36007**

MITIGEUR DE LAVABO RÉHAUSSÉ KUBICK

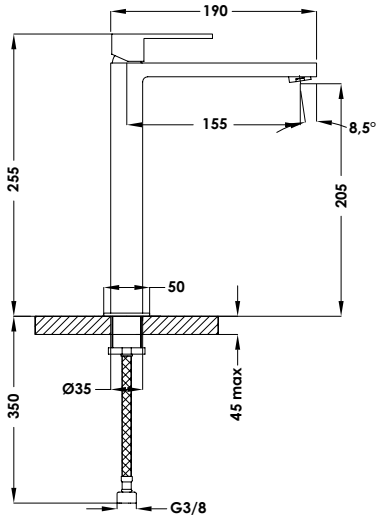

UN DESIGN CUBIQUE ET MODERNE. INSTALLATION RAPIDE ET FACILE.

DESCRIPTION	Chromé - Manette métal. - Cartouche Ø25 mm avec limiteur de température. - Bec fondu fixe avec aérateur anticalcaire. - 1 point de fixation. - Alimentation flexibles Pex avec ATEC 350mm. - Vidage clic-clac.
CARACTÉRISTIQUES	Chromé - Manette métal - Cartouche céramique Ø25 mm avec limiteur de température - Bec fondu fixe avec aérateur anticalcaire - Alimentation flexibles Pex avec ATEC 350mm - Vidage clic-clac
APPLICATIONS	Robinetterie de lavabo
CONDITIONS D'UTILISATION	Pression maximum : 5 bar - Pression d'utilisation : 3 bar - Température maximum de l'eau : 80°C (176°F) - produit Conforme aux réglementations en vigueur
COMPATIBILITÉ	S'installe sur tous les types de lavabo
PRÉCAUTION D'EMPLOI	0

SPECIFICATIONS D'INSTALLATION	Permet l'équipement sanitaire des salles de bains et cuisine.
	Garantie 10 ans contre tout vice de fabrication y compris pour les cartouches - Cf conditions générales de vente
PRESCRIPTION DE POSE	Avant le montage nettoyer la tuyauterie pour éliminer toute impureté
PRESCRIPTION D'ENTRETIEN	Nettoyage à l'eau savonneuse avec un chiffon doux et bien sécher - Ne pas utiliser de produits nocifs, abrasifs ou chlorés